第５９回　四国中学校総合体育大会　剣道競技

男子団体戦　予選リーグ結果

男子予選リーグ戦Ａ

第一試合場

	徳島（徳）	大津（高）	城辺（愛）	龍雲（香）	勝点	勝者数	総本数	順位
徳島（徳）		2/2	3/1	0/0	1	3	5	3
大津（高）	0/0		0/0	2/1	0	1	2	4
城辺（愛）	4/1	6/4		2/1	2	6	12	2
龍雲（香）	5/4	3/3	5/3		3	10	13	1

男子予選リーグ戦Ｂ

第三試合場

	那賀川（徳）	鏡野（高）	三間（愛）	満濃（香）	勝点	勝者数	総本数	順位
那賀川（徳）		3/2	2/1	2/2	2	5	7	2
鏡野（高）	1/1		0/0	3/3	1	4	4	3
三間（愛）	4/3	3/2		6/3	3	8	13	1
満濃（香）	1/1	1/1	0/0		0	2	2	4

女子団体戦　予選リーグ結果

女子予選リーグ戦Ａ

第二試合場

	那賀川（徳）	香長（高）	龍雲（香）	伯方（愛）	勝点	勝者数	総本数	順位
那賀川（徳）		6/3	0/0	4/2	1	5	10	3
香長（高）	0/0		0/0	2/1	0	1	2	4
龍雲（香）	3/2	8/5		6/3	3	10	17	1
伯仿（愛）	5/3	6/3	1/0		2	6	12	2

女子予選リーグ戦Ｂ

第四試合場

	徳島文理（徳）	高知（高）	白峰（香）	重信（愛）	勝点	勝者数	総本数	順位
徳島文理（徳）		4/3	0/0	0/0	1	3	4	4
高知（高）	2/1		5/4	3/2	1.5	7	10	2
白峰（香）	2/2	0/0		3/1	1.5	3	5	3
重信（愛）	4/3	3/2	3/1		2	6	10	1

第５９回　四国中学校総合体育大会　剣道競技
決勝トーナメント戦結果

男　　子

準決勝　第1試合場

学校名	先鋒	次鋒	中堅	副将	大将	対戦結果	代表
龍雲	田中　志武	新名　海人	椎崎　海里	東根　昌希	矢葺　尊	1	矢葺　尊
香川				メ		1	ド
徳島			コ			1	
那賀川	岩本　響輝	原　那由多	和泉　皓大	平松　政樹	橋本　葵	1	橋本　葵

準決勝　第3試合場

学校名	先鋒	次鋒	中堅	副将	大将	対戦結果	代表
三間	大野　泰史	善家　悠太	吉岡　大我	岡崎　煌生	安岡慶二郎	2	
愛媛					メ　メ	1	
愛媛				メ		1	
城辺	浦川　隼	竹田　千紘	清水　祐成	児島　武尊	菊池　康聖	1	

決　　勝　第1試合場

学校名	先鋒	次鋒	中堅	副将	大将	対戦結果	代表
龍雲	田中　志武	新名　海人	椎崎　海里	東根　昌希	矢葺　尊	4	
香川	メ　コ		メ		メ	1	
愛媛			コ	コ	メ	3	
三間	大野　泰史	善家　悠太	吉岡　大我	岡崎　煌生	安岡慶二郎	1	

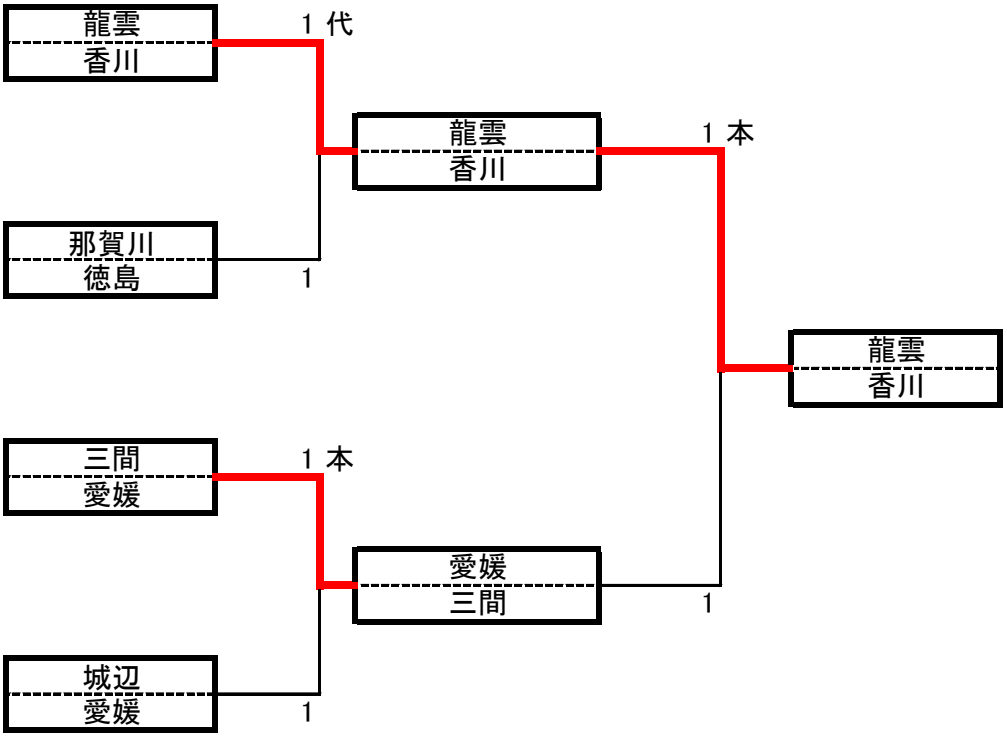

第５９回　四国中学校総合体育大会　剣道競技
決勝トーナメント戦結果

女　　子

準決勝　第1試合

学校名	先鋒	次鋒	中堅	副将	大将	対戦結果	代表
龍雲	坂口明日香	松本　葵羽	川田　里桜	環　紗梨	坂口　桃茄	△ 2 / 1	
香川				メ　メ			
高知	コ	コ				◯ 2 / 2	
高知	濱田友里奈	谷脇　唯真	髙島　美音	西尾　架凛	川田　心愛		

準決勝　第2試合

学校名	先鋒	次鋒	中堅	副将	大将	対戦結果	代表
重信	稲葉　海那	一之瀬未桜	乗松　眞子	河野　遼子	川上　愛桃	△ 5 / 3	
愛媛	メ	○　○		メ	メ		
愛媛			メ		メ　メ	◯ 3 / 2	
伯方	村上　想来		村上　郁寧	村上　舞	中司　美羽		

決　　勝

学校名	先鋒	次鋒	中堅	副将	大将	対戦結果	代表
高知	濱田友里奈	谷脇　唯真	髙島　美音	西尾　架凛	川田　心愛	◯ 3 / 2	
高知		コ　メ		コ			
愛媛					コ	△ 1 / 1	
重信	稲葉　海那	一之瀬未桜	乗松　眞子	河野　遼子	川上　愛桃		

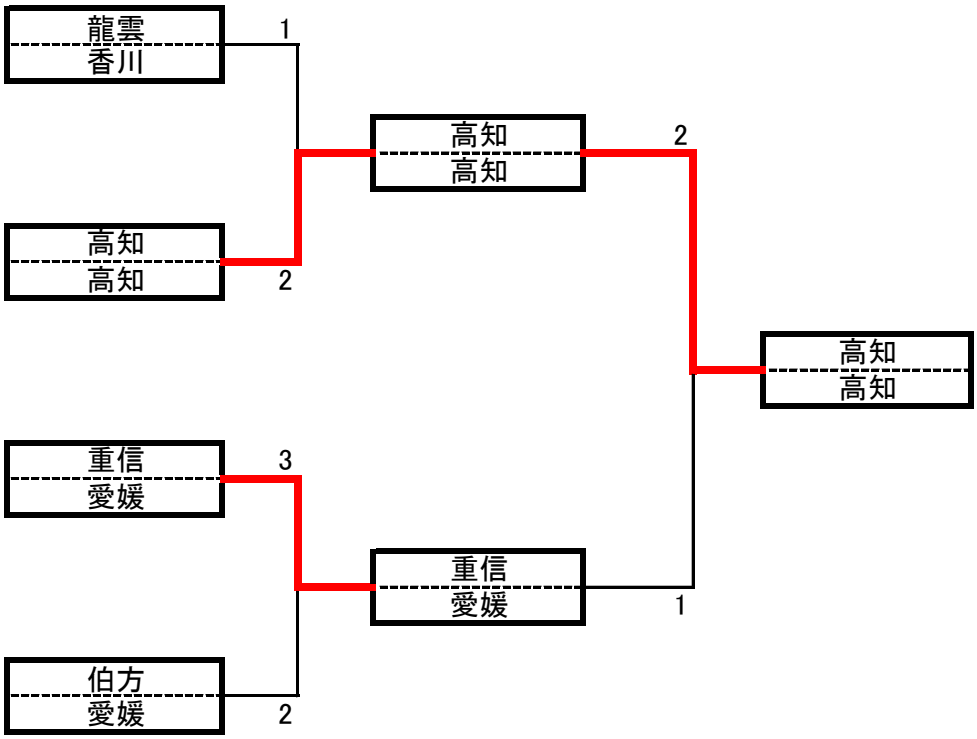

第59回　四国中学校総合体育大会剣道競技
男子個人戦

優　勝	片岡　恭二朗	（徳　島　中　学　校）
準優勝	大西　優太	（港　南　中　学　校）
第3位	片上　倖之介	（重　信　中　学　校）
第3位	藏本　望海	（徳　島　中　学　校）

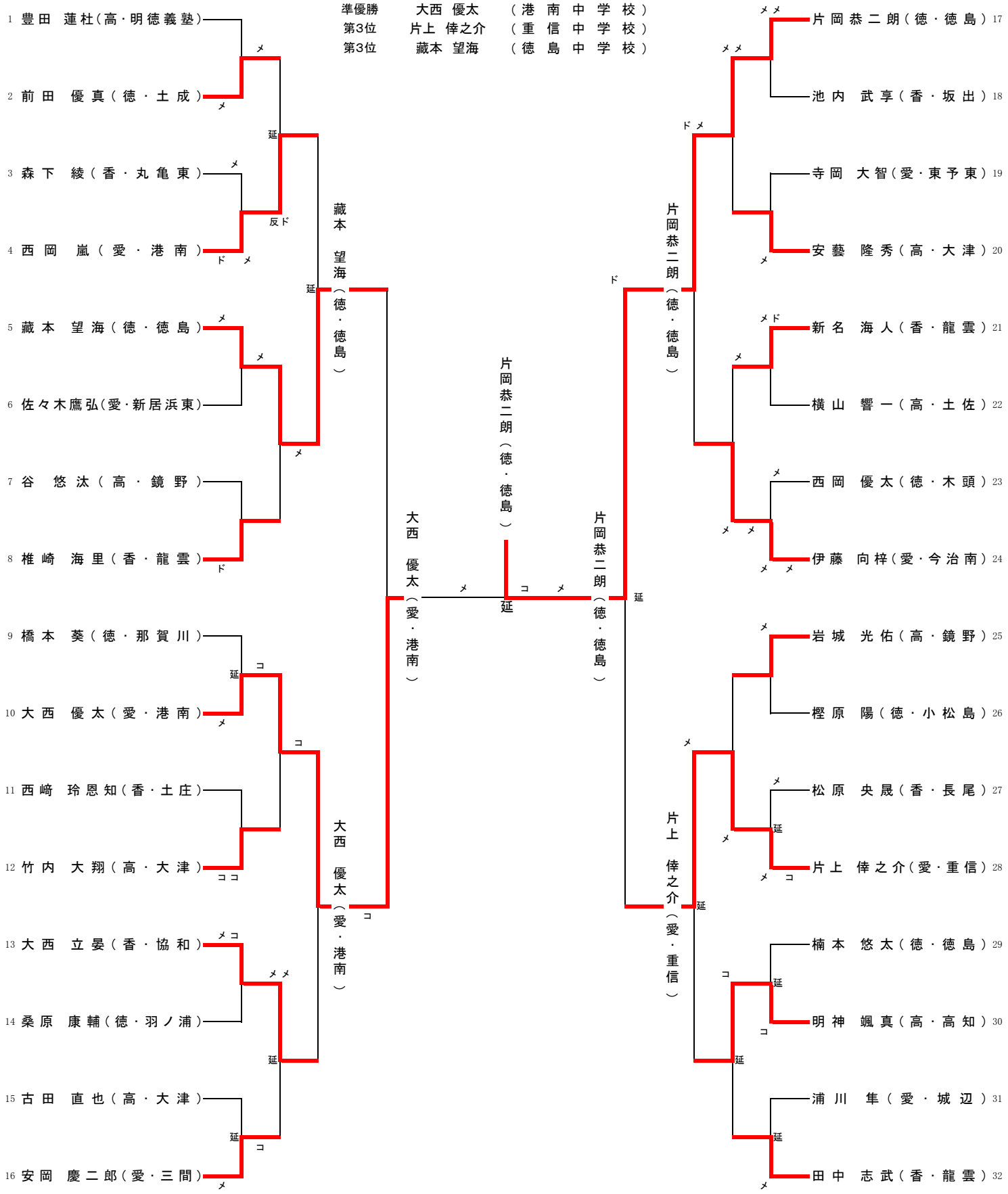

第59回　四国中学校総合体育大会剣道競技
女子個人戦
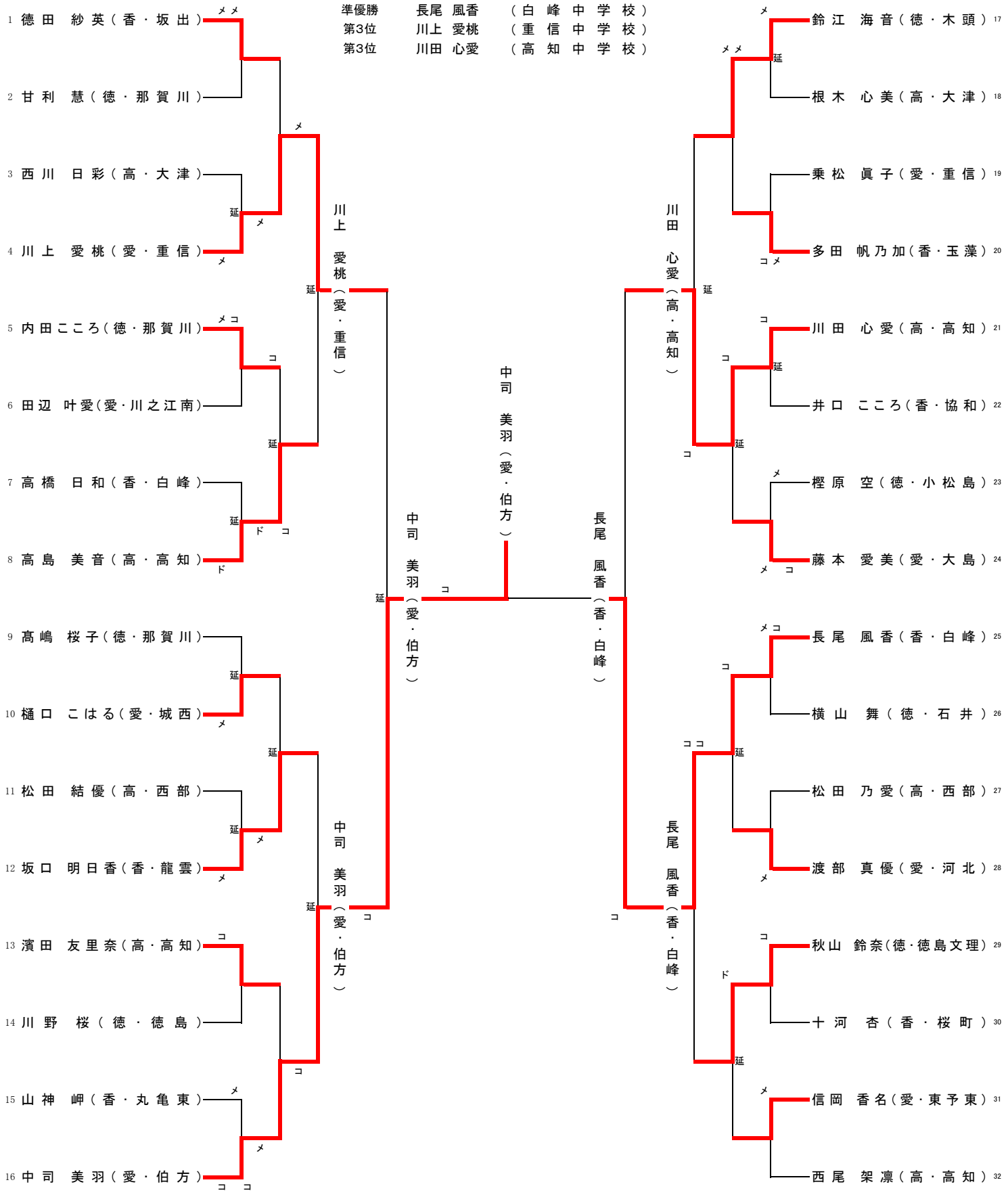
優　勝	中司　美羽	（伯　方　中　学　校）
準優勝	長尾　風香	（白　峰　中　学　校）
第3位	川上　愛桃	（重　信　中　学　校）
第3位	川田　心愛	（高　知　中　学　校）